PM-001 CURRENT RELAY

Primus
User Manual



DESCRIPTION

- รีเลย์สำหรับตรวจจับกระแส AC ย่านวัดตรวจจับตั้งแต่ 0.5 ถึง 5 A
- สามารถต่อใช้งานได้กับมอเตอร์ทุกขนาดในกรณีที่กระแสเกิน 5Aก็ต่อรวมกับ Current Transformer ได้
- สามารถปรับตำแหน่ง setpoint ของกระแส เมื่อกระแสเกินหรือต่ำกว่า setpoint รีเลย์จะตัดวงจรออก
- มีปุ่มปรับสำหรับหน่วงเวลาช่วงสตาร์ท (S.D.) และปุ่มปรับสำหรับหน่วงเวลาการทำงาน (O.D)
- มี LED แสดงรีเลย์เอาต์พุตทำงาน และ LED แสดงเมื่อกระแสเกิน (Trip)

OPERATION

Current Relay จะรับอินพุตจาก C.T. 5 A จำนวน 3 ตัว, 2 ตัว หรือ 1 ตัวก็ได้ แล้วแต่ว่าจะต้องการ เช็คกระแสกี่เฟส เมื่อเริ่มทำงานมันจะหน่วงเวลา 5-70 วินาที (S.D.) เพื่อป้องกันการตัดวงจรในช่วงสตาร์ท อันเนื่องมาจากกระแสสตาร์ทจะสูงกว่าปกติ เมื่อครบเวลาที่ตั้งมันจะเริ่มจับกระแสที่เข้ามอเตอร์ ถ้าหากมีความผิดปกติเกี่ยวกับมอเตอร์ในลักษณะใดก็ตาม จะทำให้กระแสสูงเกินกว่าปกติและจะตัดวงจรภายในเวลา 0.2 - 15 วินาที(O.D.) ซึ่งสามารถปรับให้ช้าหรือเร็วได้ตามที่ต้องการเช่นกัน โดยจะมีประโยชน์ในกรณีที่กระแสเกินในช่วงสั้น ๆ และไม่ต้องการให้ตัดวงจรก็สามารถยืดเวลาออกไปโดยไม่ต้องหยุดมอเตอร์

TECHNICAL SPECIFICATION

• แรงดันไฟเลี้ยง	: 110, 220, 380 VAC ±10%
• ความถี่	: 50-60 Hz
• กินไฟ	: 2.5 VA
• อุณหภูมิการทำงาน	: 0-50°C
• การบอกแสดง	: LED สีเขียว (รีเลย์ทำงาน)
	: LED สีแดง (เกิดการ Trip)
• รีเลย์คอนแทค	: 10 A / 250 VAC
• ปุ่มปรับหมุน	
ตั้งค่ากระแส	: สเกล 0 ถึง 100%
หน่วงเวลาสตาร์ท (S.D.)	: สเกล 5 ถึง 70 sec
หน่วงเวลาทำงาน (O.D.)	: สเกล 0.2 ถึง 15 sec
• ค่าฮีสเตอร์รีซิส	: 1%

WIRING DIAGRAM

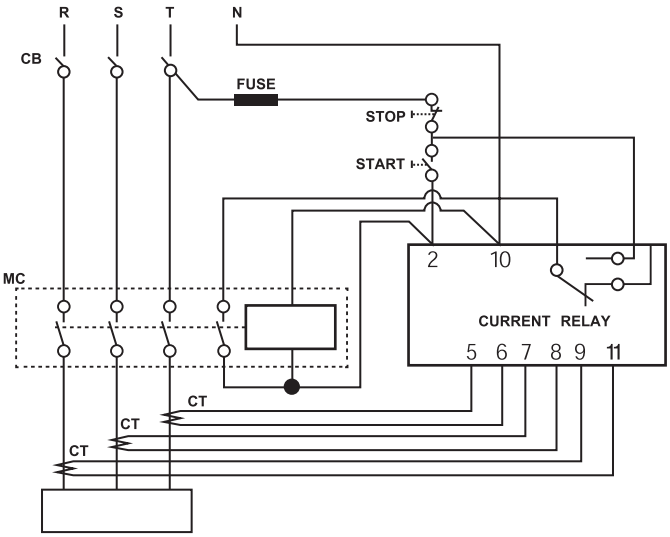

DIMENSION

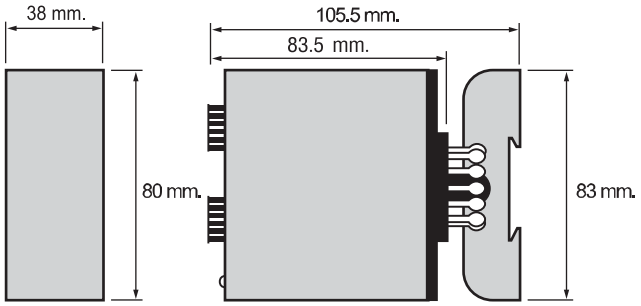

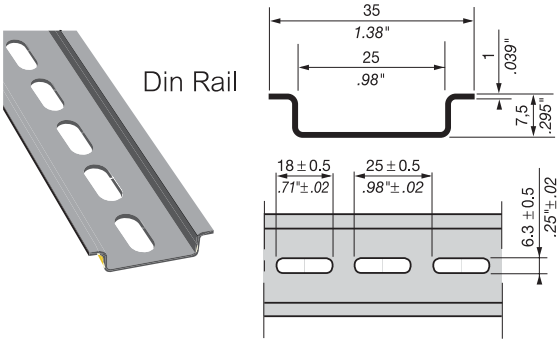

OPERATING GRAPH

Under Current

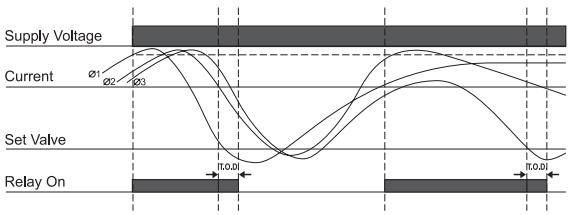

Over Current

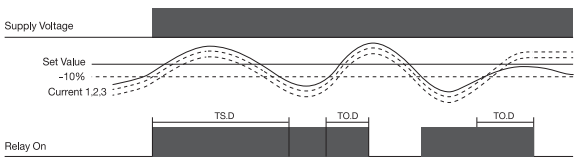

ORDERING CODE

PM-001 - □ - □

	Over Current	**110**	110 VAC
L	แบบติดค้าง	**220**	220 VAC
U	Under Current	**380**	380 VAC

WARNING

- Make sure the correct wiring connection before turning on electricity. Mis-wiring may cause malfunction of the unit and fire.
- Never modify the unit to prevent damage or incident such as malfunction and fire etc.

PRIMUS บริษัท ไพรมัส จำกัด (สาขา 00012)
เลขประจำตัวผู้เสียภาษี : 0105536011803
118/60 หมู่ที่ 18 ตำบลคลองหนึ่ง อำเภอคลองหลวง จังหวัดปทุมธานี 12120
118/60 Moo 18 Khlong Nueng, Khlong Luang, Pathum Thani 12120
Tel. : 0-2693-7005 Fax. : 02-147-4206 HotLine : 090-197-9601
E-mail : sales@primusthai.com, www.primusthai.com, www.pm.co.th

PM-001