● PHASE PROTECTION & DRY RUN PROTECTION & ELECTRONIC OVERLOAD

PM-001-SERIES

CURRENT RELAY

PRIMUS

CE



Socket



ข้อมูลทางเทคนิค

Model.		PM-001	PM-001-L	PM-001-U
Power Supply		110, 220 ,380VAC ±10% 50/60Hz		
Power Consumption		2.5 VA		
Display		LED Red (Relay OFF)		
		LED Green (Relay ON)		
Input	Current	0.5-5A.AC		
	Scale Adjustment	Current Scale 0 to 100%		
	Hysteresis	1%		
	Accuracy	±2VAC		
	OFF Delay Time	0.2 to 15 Sec. (O.D.)		
	Start Delay Time	5 to 70 Sec. (S.D.)		
Output	Relay Output	1 Relay Output 10A 250VAC		
Ambient Operation	Temperature	-10°C to 60°C		
	Humidity	85 % RH Non-Condensing		
Ambient Storage	Temperature	-20°C to 80°C		
	Humidity	85 % RH Non-Condensing		
Protection Degree		IP40		
Installation		DIN Rail Mounting		
Material		ABS-V0		
Size (mm.)		80 x 38 x 83.5		
Weight (kg.)		210		

ขนาดและมิติ

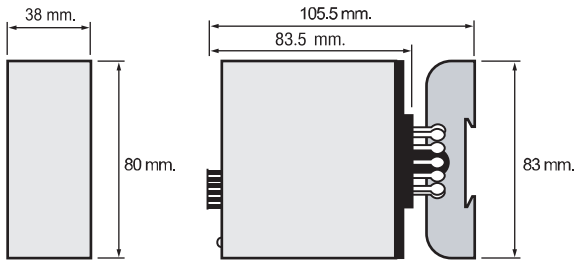

คุณสมบัติ

- **Current Relay : PM-001-Series เป็น Relay สำหรับตรวจจับและป้องกันกระแสไฟฟ้าแบบ AC มีให้เลือก 3แบบ**
  - **PM-001 แบบป้องกันกระแสเกิน**
  - **PM-001-U แบบป้องกันกระแสต่ำ**
  - **PM-001-L แบบป้องกันกระแสเกิน และ Hold การทำงานค้าง**
- **ย่านวัดตรวจจับตั้งแต่ 0.5 ถึง 5 A**
- **ต่อใช้งานได้กับมอเตอร์ทุกขนาด ในกรณีที่กระแสเกิน 5 A สามารถต่อร่วมกับ Current Transformer (CT) ได้**
- สามารถปรับตำแหน่ง setpoint ของกระแส เมื่อกระแสเกินหรือต่ำกว่า Setpoint Relay จะตัดวงจรออกจากระบบทันที
- มีปุ่มปรับสำหรับหน่วงเวลาช่วงสตาร์ท (S.D.) และปุ่มปรับสำหรับหน่วงเวลาการทำงาน (O.D.)
- มี LED แสดงสถานะการทำงานของ Relay Output และ LED แสดงเมื่อกระแสเกิน (Trip)

การทำงาน

PM-001-Series เป็น Relay สำหรับตรวจจับกระแส AC เมื่อเริ่มทำงาน Current Relay จะหน่วงเวลาช่วงสตาร์ท 5 - 70 วินาที (S.D.) เพื่อป้องกันการตัดวงจรในช่วงสตาร์ท อันเนื่องมาจากกระแสในช่วงสตาร์ทจะสูงกว่าปกติ เมื่อครบเวลาที่ตั้งแล้ว Current Relay จะเริ่มจับกระแสที่เข้ามอเตอร์ ถ้าหากมีความผิดปกติเกี่ยวกับมอเตอร์ในลักษณะใดก็ตาม จะทำให้กระแสสูงเกินกว่าปกติและ Current Relay จะตัดวงจรออกจากระบบภายในเวลา 0.2 - 15 วินาที (O.D.)

สามารถปรับให้ข้าหรือเร็วได้ตามต้องการ ซึ่งจะมีประโยชน์ในกรณีที่กระแสเกินในช่วงสั้นๆ และไม่ต้องการให้ตัดวงจรก็สามารถยืดเวลาออกไปโดยไม่ต้องหยุดการทำงานของมอเตอร์

กราฟของการทำงาน

Over Current

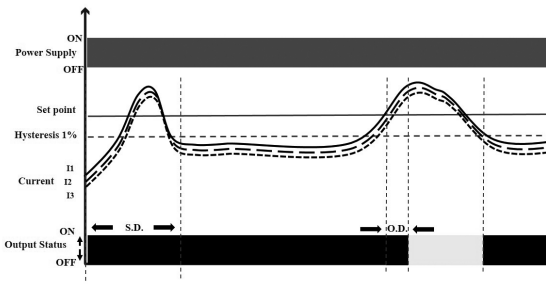

Under Current

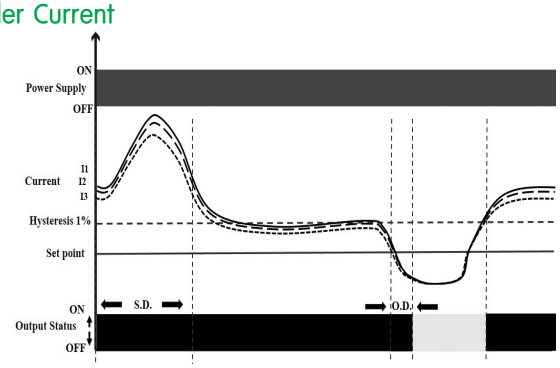

การต่อใช้งาน

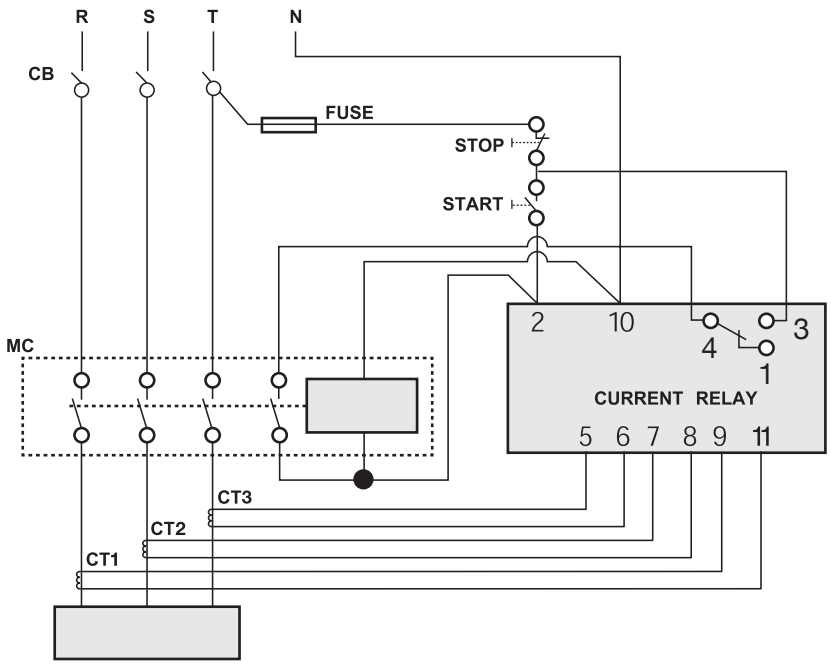

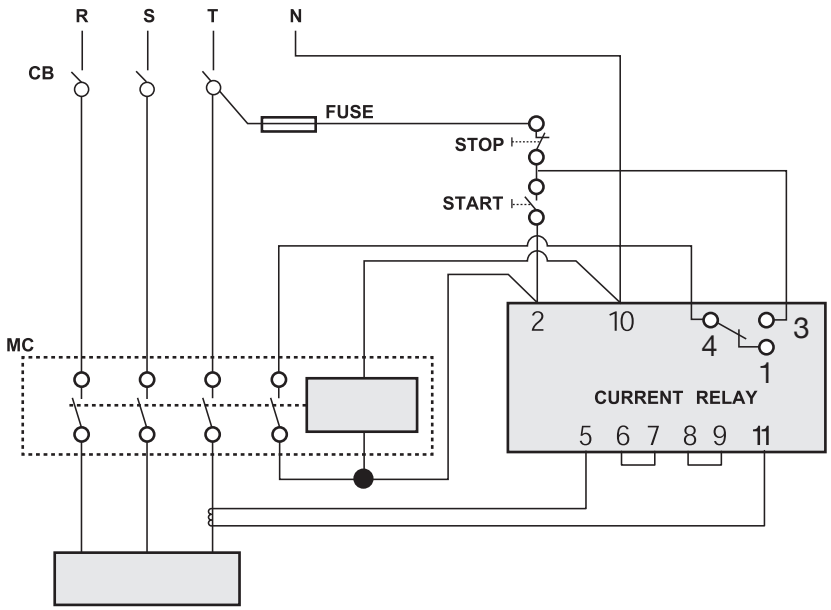

การสั่งซื้อ

PM-001 - ☐ - ☐

Model	
None	กระแสเกิน (Over Current)
L	กระแสเกิน (Over Current + Holding Relay OFF)
U	กระแสต่ำ (Under Current)

Power supply	
110	110 VAC
220	220 VAC
380	380 VAC