# SMW-SERIES

## DIGITAL TIME SWITCH




## ข้อมูลทางเทคนิค

| Model | | SMW 01-N1 | SMW 02-N1 | SMW 03-N1 | SMW 04-N1 |
|---|---|---|---|---|---|
| Power Supply | | 110-240VAC 50-60Hz | | | |
| Power Backup | | Lithium (CR2032) | | | |
| Display | | OLED Display 0.96 Inch | | | |
| Function | Weekly Program | ON-OFF (99 program/Channel) | | | |
| | | Recycle (1 Program/Channel) | | | |
| | Holiday Program | 30 Program | | | |
| | Summer Program | 10 Program | | | |
| Output (Relay) | | 10A, 250V, SPDT | | 5A, 250V, SPDT | |
| Time Accuracy | | ⩽ ±2 Minute/Year | | | |
| Mode | | Auto, Manual | | | |
| Number of Channels | | 1 | 2 | 3 | 4 |
| Option | | Configuration via SMW-A (WIFI) | | | |
| Ambient Operation | Temperature | -10°C to 60°C | | | |
| | Humidity | 85 % RH Non-Condensing | | | |
| Ambient Storage | Temperature | -20°C to 80°C | | | |
| | Humidity | 85 % RH Non-Condensing | | | |
| Protection Degree | | IP20 | | | |
| Installation | | DIN Rail | | | |
| Material | | ABS-V0 | | | |
| Size (mm.) | | 40 x 90 x 62 | | 89.5 x 74.6 x 64.5 | |
| Weight (kg.) | | 120 | | 175 | |

## คุณสมบัติ

- **Digital Time Switch : SMW Series นาฬิกาตั้งเวลาระบบดิจิตอลแบบรายวัน และรายสัปดาห์**
- **หน้าจอแสดงผลแบบ OLED** สามารถมองเห็นได้ชัดเจน
- **สามารถตั้งค่าหน่วยเวลา** เป็น วินาที, นาที, ชั่วโมง, วัน, เดือน, ปี
- **มี 2 Function Relay Output ให้เลือกใช้งาน**
  - **ON/OFF Program** ตั้งโปรแกรมได้ทั้งหมด 99 โปรแกรมต่อ 1 Relay Output
  - **Recycle Program** ตั้งโปรแกรมได้ทั้งหมด 1 โปรแกรมต่อ 1 Relay Output
- **สามารถตั้งโปรแกรม Holiday** ไม่ให้ Relay Output ทำงานได้สูงสุด 30 วัน
- **สามารถตั้งโปรแกรม Summer** ทำงานต่อเนื่องหลายวันต่อติดกันได้สูงสุด 10 ช่วงวัน
- **สามารถสั่ง เปิด-ปิด อุปกรณ์ไฟฟ้าต่างๆ** ตามเวลาที่ต้องการได้ด้วยปุ่ม Keypad
- ติดตั้งง่ายบน DIN Rail

## การทำงาน

Digital Time Switch : SMW Series นาฬิกาตั้งเวลาระบบดิจิตอลแบบรายวัน และรายสัปดาห์ ใช้สำหรับตั้งเวลาในการทำงาน ซึ่งเหมาะกับงานที่ต้อง**การควบคุมเวลาในการทำงานโดยสามารถสั่ง เปิด-ปิด อุปกรณ์ไฟฟ้า ตามเวลาที่ต้องการ**

มี 2 Function Relay Output ให้เลือกใช้งาน

• ON/OFF Program ตั้งโปรแกรมได้ทั้งหมด 99 โปรแกรมต่อ 1 Relay Output

- เพียงตั้งค่า Start Time และ End Time โดยระบุ ชั่วโมง นาที และวินาที

- เช่น Start Time 8:00:00 และ End Time 12:00:00 นับเป็น 1 โปรแกรม คือ Relay Output เริ่มทำงานที่ 8:00:00 และหยุดทำงานที่ 12:00:00

• Recycle Program ตั้งโปรแกรมได้ทั้งหมด 1 โปรแกรมต่อ 1 Relay Output

- เพียงตั้งค่า On Time และ Off Time โดยระบุ วัน เดือน ปี และ Start Time และ End Time โดยระบุ ชั่วโมง นาที และวินาที

- เช่น On Time 1/04/68 กับ Off Time 30/04/68 และ Start Time 8:00:00 และ End Time 12:00:00 นับเป็น 1 โปรแกรม คือ Relay Output เริ่มทำงาน ในเวลา 8:00:00 ถึง 12:00:00 ตั้งแต่วันที่ 1/04/68 ถึง 30/04/68 เท่านั้น

**สามารถระบุวัน และช่วงวันที่ไม่ต้องการให้ SMW Series ทำงาน**

• สามารถตั้งโปรแกรม Holiday ไม่ให้ Relay Output ทำงานได้สูงสุด 30 วัน

- เพียงแต่ระบุ วันและเดือน เช่น Holiday วันที่ 12 เดือน 08 ของทุกปี จะนับเป็น 1 Holiday

## การทำงาน [ต่อ]

• สามารถตั้งโปรแกรม Summer ไม่ให้ Relay Output ทำงานต่อเนื่องหลายวันต่อติดกัน ได้สูงสุด 10 ช่วงวัน

- เพียงตั้งค่า Start Date และ End Date โดยระบุ เดือนและวัน เช่น Summer วันที่ 12 เดือน 04 ถึง วันที่ 16 เดือน 04 จะนับเป็น 1 Summer Relay Output สามารถสั่ง ON/OFF แบบ Manual ได โดยการกดปุ่ม Keypad ในกรณีไฟดับสัญญาณนาฬิกาของ SMW Series ยังทำการนับเวลาต่อไป ไม่จำเป็นต้องตั้งเวลาหรือโปรแกรมการทำงานใหม่ โดยมี Battery Backup ภายใน

การแสดงเวลาเลือกได้ทั้งแบบ AM/PM หรือแบบ 24 ชั่วโมง

สามารถเลือกช่วงวันในสัปดาห์ ได้ถึง 12 แบบ เพื่อให้ Relay Output ทำงาน

| | | | | | | | |
|---|---|---|---|---|---|---|---|
| 1 | MON | TUE | WED | THU | FRI | SAT | SUN |
| 2 | MON | TUE | WED | THU | FRI | SAT | |
| 3 | MON | TUE | WED | THU | FRI | | |
| 4 | | | | | | SAT | SUN |
| 5 | | | | | FRI | SAT | SUN |
| 6 | MON | | | | | | |
| 7 | | TUE | | | | | |
| 8 | | | WED | | | | |
| 8 | | | | THU | | | |
| 10 | | | | | FRI | | |
| 11 | | | | | | SAT | |
| 12 | | | | | | | SUN |

## การต่อใช้งาน

Contact : 10A / 250VAC

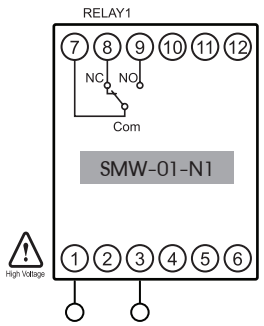


110-240VAC 50-60Hz

Contact : 10A / 250VAC

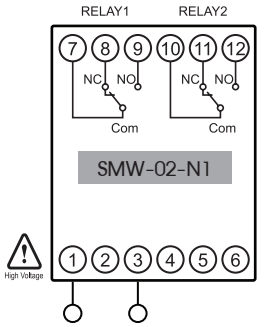


110-240VAC 50-60Hz

Contact : 5A / 250VAC

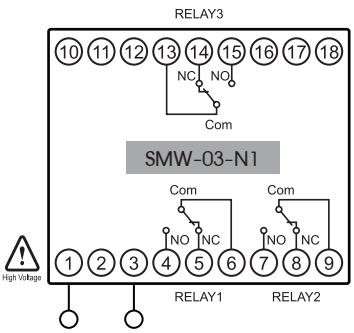


110-240VAC 50-60Hz

Contact : 5A / 250VAC

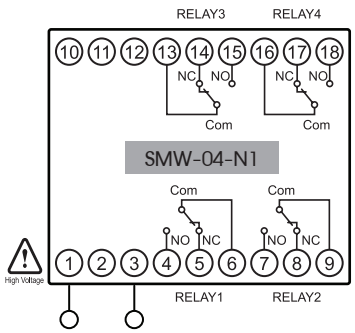


110-240VAC 50-60Hz

## ขนาดและมิติ

• SMW-01-N1, SMW-02-N1

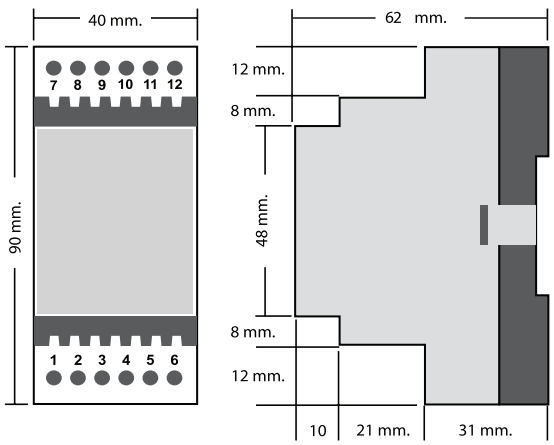


• SMW-03-N1, SMW-04-N1

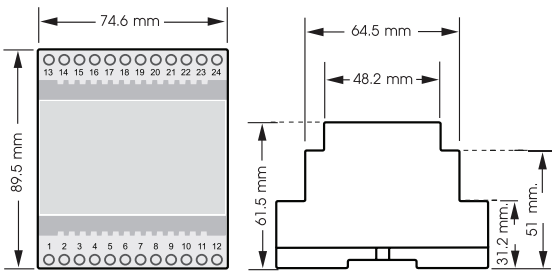


## การสั่งซื้อ

SMW - [ ] -N1

| Channel | |
|---|---|
| 01 | 1 Channel |
| 02 | 2 Channel |
| 03 | 3 Channel |
| 04 | 4 Channel |