● HUMIDITY & TEMPERATURE TRANSMITTER

RHM-SERIES

DUCT MOUNT HUMIDITY & TEMPERATURE TRANSMITTER

PRIMUS



คุณสมบัติ

- **Duct Mount Humidity & Temperature Transmitter RHM-SERIES : เป็นอุปกรณ์แปลงสัญญาณอุณหภูมิและความชื้นสัมพัทธ์ ให้เป็นสัญญาณมาตรฐาน**
  - DC Current 4-20mA - DC Voltage 0-10VDC
  - RS-485 (MODBUS RTU Protocol), Baud Rate : 4800, 9600, 19200, 38400
- **ย่านการวัดอุณหภูมิ 0-100˚C**
- **ย่านการวัดความชื้นสัมพัทธ์ 0-100% RH**
- **เหมาะสำหรับติดตั้งวัดอุณหภูมิ และความชื้นสัมพัทธ์ภายในตู้อบถึง 100˚C, ถังฆ่าเชื้อ, ถังไล่ความชื้น,** เป็นต้น โดยเจาะรูฝังแกน (Probe) เข้าไปในตู้ให้ในส่วนหัวกระโหลกจะอยู่ภายนอกตู้ ซึ่งมีวงจรอิเล็กทรอนิกส์อยู่ภายใน ทำให้สามารถใช้กับตู้อบที่มีอุณหภูมิสูงได้
- มี 2 รุ่นให้เลือกใช้งานตามวัสดุ คือเป็นแบบ สแตนเลส และพลาสติก
- ในรุ่นที่เป็นสแตนเลสจะมีแกน 2 ขนาด - แกนยาว 300 mm. - แกนยาว 500 mm.
- ในรุ่นที่เป็นพลาสติกจะมีแกนยาว 190 mm.
- รุ่นที่เป็นสแตนเลสจะมีฟิลเตอร์ด้านปลาย Probe เพื่อป้องกันฝุ่น
- รุ่นที่เป็นพลาสติกจะมีฟิลเตอร์ PTFE Membrane ที่หัวเซ็นเซอร์ เพื่อป้องกันฝุ่น
- มีหน้าแปลนยึดสำหรับประกอบการติดตั้ง

ข้อมูลทางเทคนิค

Model		RHM-004				RHM-005				RHM-006	
		RHM-004-00	RHM-004-01	RHM-004-00-P	RHM-004-01-P	RHM-005-00	RHM-005-01	RHM-005-00-P	RHM-005-01-P	RHM-006-00	RHM-006-00-P
Power Supply		24VDC (15-30VDC)									
Power consumption		<1VA									
Input	Humidity	0-100% RH									
	Accuracy	±3% RH (0-80% RH)									
	Stabillity-RH Sensor	< 0.3% RH/yr									
	Temperature	0-100 ˚C	-	0-100 ˚C	-	0-100 ˚C	-	0-100 ˚C	-	0-100 ˚C	
	Accuracy Temperature	±1 ˚C (20-60 ˚C)	-	±1 ˚C (20-60 ˚C)	-	±1 ˚C (20-60 ˚C)	-	±1 ˚C (20-60 ˚C)	-	±1 ˚C (20-60 ˚C)	
	Stabillity -Temp Sensor	<0.04 ˚C/yr	-	<0.04 ˚C/yr	-	<0.04 ˚C/yr	-	<0.04 ˚C/yr	-	<0.04 ˚C/yr	
Output	DC current	-				4-20mA Maximum 500kΩ				-	
	DC Voltage	0-10VDC Maximum 1kΩ				-				-	
RS-485 Commu-nication	Protocol	-				-				Modbus RTU	
	Baud Rate	-				-				4800, 9600,19200, 38400 bps	
	Parity	-				-				None, Odd, Even	
	Stop Bits	-				-				1,2	
	Data Bits	-				-				8 Bits	
	Adderess	-				-				1-63	
Ambient Operation	Temperature	-10 ˚C to 60 ˚C									
	Humidity	<85% RH Non-Condensing									
Ambient Storage	Temperature	-20 ˚C to 80 ˚C									
	Humidity	<85% RH Non-Condensing									
Protection Degree		IP65		IP55		IP65		IP55		IP65	IP55
Installation		Screw									
Material	Housing	Aluminium and Stainless		ABS.		Aluminium and Stainless		ABS.		Aluminium and Stainless	ABS.
	Filter Head	Metal Sintered (150 ˚C)		PTEE Membrane		Metal Sintered (150 ˚C)		PTEE Membrane		Metal Sintered (150 ˚C)	PTEE Membrane
Size (mm.)		Core 300 x Ø19		117 x 145 x 42		Core 300 x Ø19		117 x 145 x 42		Core 300 x Ø19	117 x 145 x 42
Weight (kg.)		770		143		770		143		770	143

การต่อใช้งาน

RHM-004-00 / RHM-004-00-P

1 : + ┐
2 : - ┘ Supply 24 VDC
3 : - COM/GND
4 : Humidity 0-100% RH (0-10 VDC)
5 : Temp 0-100 °C (0-10 VDC)

RHM-004-01 / RHM-004-01-P

1 : + ┐
2 : - ┘ Supply 24 VDC
3 : - COM/GND
4 : Humidity 0-100% RH (0-10 VDC)

RHM-005-00 / RHM-005-00-P

1 : + ┐
2 : - ┘ Supply 24 VDC
3 : - COM/GND
4 : Humidity 0-100% RH (4-20 VDC)
5 : Temp 0-100 °C (4-20 VDC)

RHM-005-01 / RHM-005-01-P

1 : + ┐
2 : - ┘ Supply 24 VDC
3 : - COM/GND
4 : Humidity 0-100% RH (4-20 VDC)

RHM-006-00 / RHM-006-00-P

1 : + ┐
2 : - ┘ Supply 24 VDC
3 : B ┐
4 : A ┘ RS-485

ขนาดและมิติ

RHM-SERIES

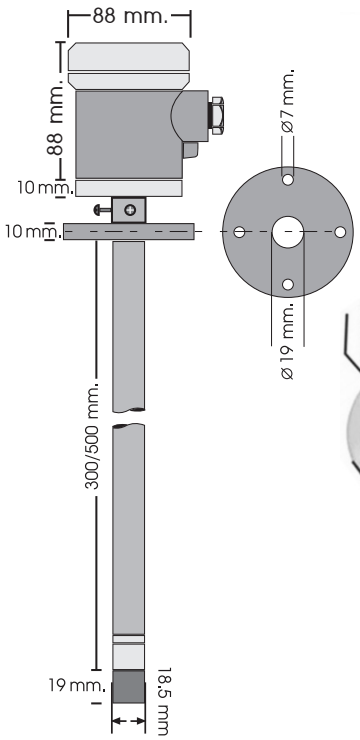

RHM-P-SERIES

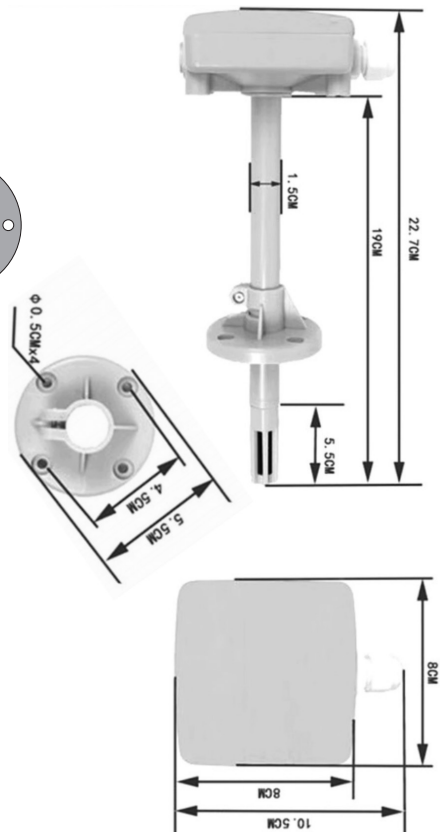

การสั่งซื้อ

RHM - [Output] - [Input Signal] - [Probe Length] - [Material]

Material	
None	Stainless
P	Plastic ABS.

Probe Length	
3	300 mm.
5	500 mm.
S	Special Range

Input Signal	
00	Humidity & Temperature
01	Humidity

Output	
004	DC Voltage : 0 - 10 VDC
005	DC Current : 4 - 20 mA
006	RS-485 / RS-422*

006 * เลือกได้เฉพาะรุ่น Input 00